• SOL – 1900 CARBON

Riscaldatore radiante a raggi infrarossi dotato della **nuova lampada speciale in fibra di carbonio**

GRADO

NOVITA'

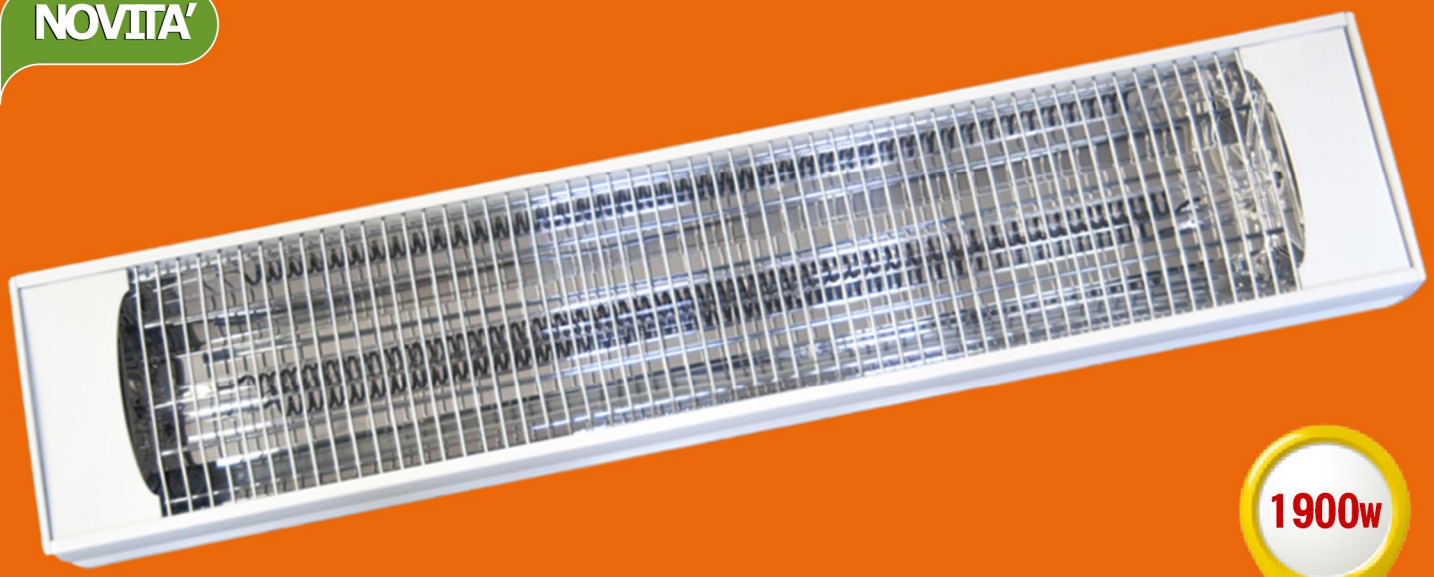

1900w

Descrizione

Made in Italy

- Riscaldatore speciale a raggi infrarossi dotato di lampada IR in fibra di carbonio
- Corpo riflettente monoblocco intercambiabile
- Riflettore in alluminio "SUPERMIRROR" ad altissimo potere riflettente
- Emissione termica a doppio lobo
- Verniciatura a polveri epossidiche goffrata, antigraffio a grammatura pesante (adatta all'esterno)
- Progettato, costruito e assemblato a mano interamente in Italia
- Costruzione in alluminio estruso lega 60/40

Caratteristiche tecniche

- Potenza nominale : 1900W
- Tensione di alimentazione : 230V/240V
- Assorbimento Ampere/Fase: 6,6 A
- Tipo di collegamento: Monofase
- Grado di protezione: IPX5
- Colore standard Bianco marmoreo RAL9010, altri colori a richiesta
- Dimensioni (AxLxP): 130x600x166
- Peso: 2 Kg
- Altezza installazione da pavimento consigliata: 2,4m
- Angolazione consigliata rispetto alla verticale: 30-45°
- Distanza minima tra riscaldatore e soffitto: 0,2m
- **Ridotta emissione R.O.A. (D.Lgs. 81/08)**

Impiego

- Concepito per uso al coperto a distanze ravvicinate
- Ideale per scaldare ambienti residenziali da 19 a 25 m^2 *
- Altezza di installazione consigliata: 2,4m *
- Prodotto ideale per: installazione in locali commerciali; bar; ristoranti; box uffici (container); strutture leggere e itineranti (gazebo, tende, pergole, verande); riscaldamento a zone uffici; riscaldamento stanze in edifici residenziali

* Valori che possono cambiare in base a vari parametri tra cui altezza sul livello del mare e classe energetica dell'edificio

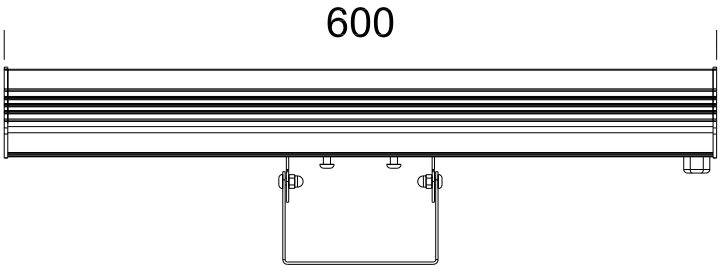

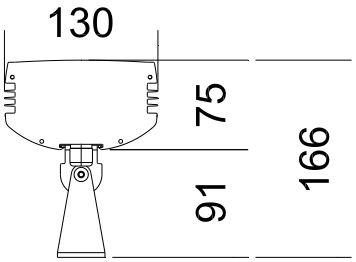

CE

Attenzione! Utilizzare i riscaldatori esclusivamente in posizione orizzontale

"Fatti apposta per durare"

CARATTERISTICHE TECNICHE E DIMENSIONAMENTO

tensione di alimentazione	230V/240V-50Hz
grado di protezione	IPX5
potenza assorbita (W)	1900@240Vac
tipo emissione infrarossa	onda media
dimensione L (mm)	600
dimensione P (mm)	130
dimensione H inclusa staffa (mm)	166 (staffa inclusa)
peso (Kg)	2
stima tempo di vita medio del bulbo (h)	5000
Temperatura max posteriore a 45° di inclinazione (°C)	< 50
Temperatura max posteriore rivolto verso il pavimento (°C)	< 60
Zona comfort con inclinazione di 30° H = 2,4m da terra (m^2)	3,3

	Ds Distanza minima dal soffitto (cm)	Dp Distanza minima dalla parete laterale (cm)	H Distanza dal pavimento suggerita(m)		
			min	medio	max
Installazione a parete	20	10	2	2,4	3

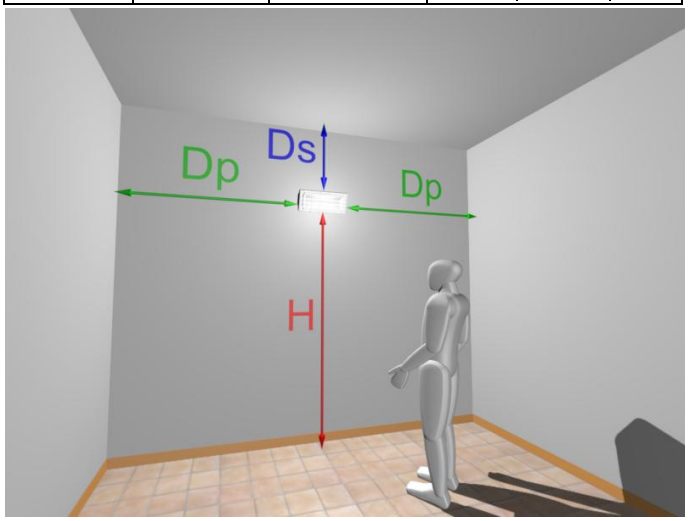

Irraggiamento geometrico

Inclinazione 30° - Altezza 2,4 m	Inclinazione 30° - Altezza 2,8 m
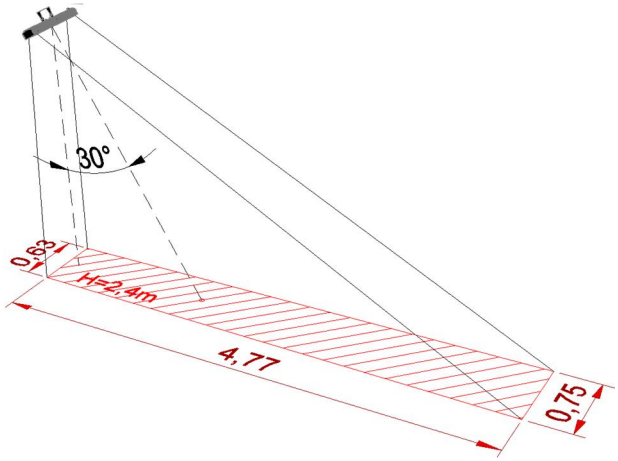	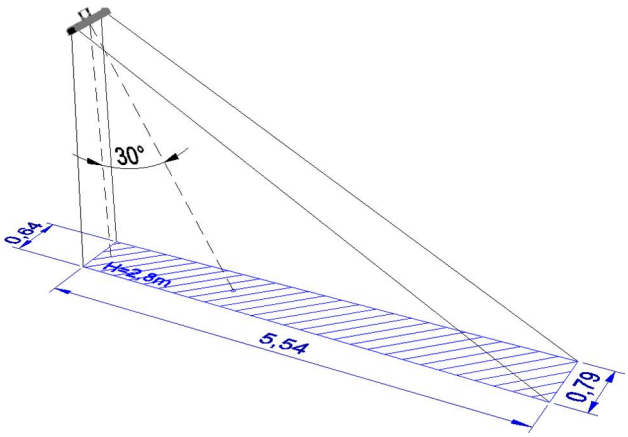
Zona comfort 3,3 m^2	Zona comfort 4 m^2

L'azienda si riserva il diritto di apportare senza alcun preavviso modifiche tecniche, strutturali ed estetiche ai prodotti riportati in questo catalogo